www.wosendongli.com

XF2K

旋转后锁方式（0.4mm 间距 双面触点型）

通过旋转后锁方式实现 0.4mm 间距、连接器高度 0.9mm。

- ●采用长形滑座，提高了锁扣时 / 解除时的操作性能。
- ●双面（上和下）触点结构可以减少元件个数。
- ●适合 FPC 厚度，t=0.2mm。镀金型。
- ●应对无卤化。（＊）

＊ 本公司的无卤化标准为：溴（Br）900ppm 以下、氯（Cl）900ppm 以下、卤合计（Br+Cl）1,500ppm。

符合 RoHS

■额定值 / 性能

额定电流	AC/DC0.4A
额定电压	AC/DC40V
接触电阻	60mΩ 以下（DC20mV 最大电压、100mA 最大电流时）
绝缘电阻	100MΩ 以上（DC250V）
耐压	AC250V 持续 1 分钟（漏电流：最大值 1mA）
插拔寿命	20 次
使用环境温度	-30 ～ +85℃（无结冰、无结露）

■材质 / 处理

外壳	LCP 树脂（UL94V-0）/ 自然色
滑座	LCP 树脂（UL94V-0）/ 褐色
触点	弹簧铜合金 / 镍基片（2μm） 镀金触点（0.15μm）
压具	弹簧铜合金 / 熔锡电镀（2μm）

■外形尺寸

XF2K- □□ 15-3AE

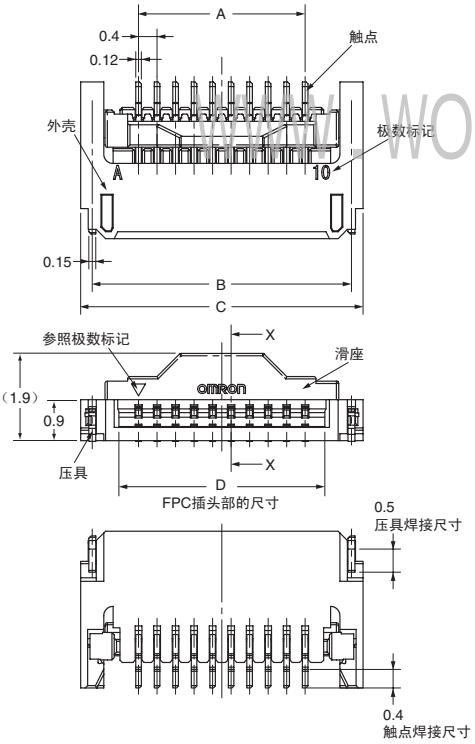

截面图：X-X
解除锁扣状态

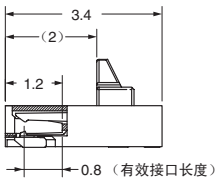

锁扣状态

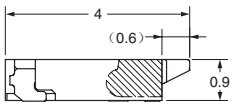

印刷基板加工尺寸（TOP VIEW）

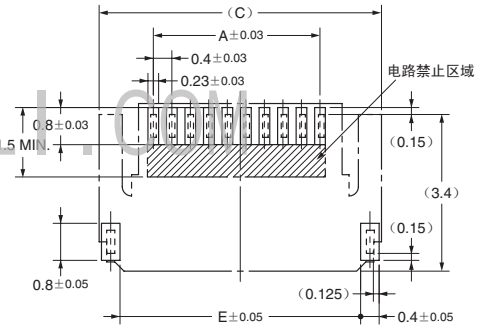

适合FPC寸法

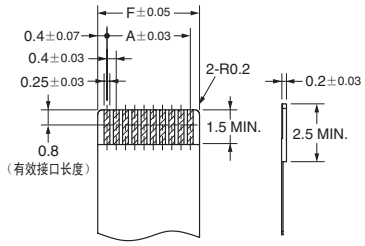

尺寸表

极数＊1	型号	A	B	C	D	E	F
57	XF2K-5715-3AE	22.4	24.4	24.9	23.3	24.0	23.2

■种类

极数＊1	型号	每卷数量＊2
57	XF2K-5715-3AE	2,000

＊ 1. 请向您当地的 OMRON 代表处咨询极数规格。
＊ 2. 订购量须为每卷数量的整数倍。

WWW.WOSENDONGLI.COM